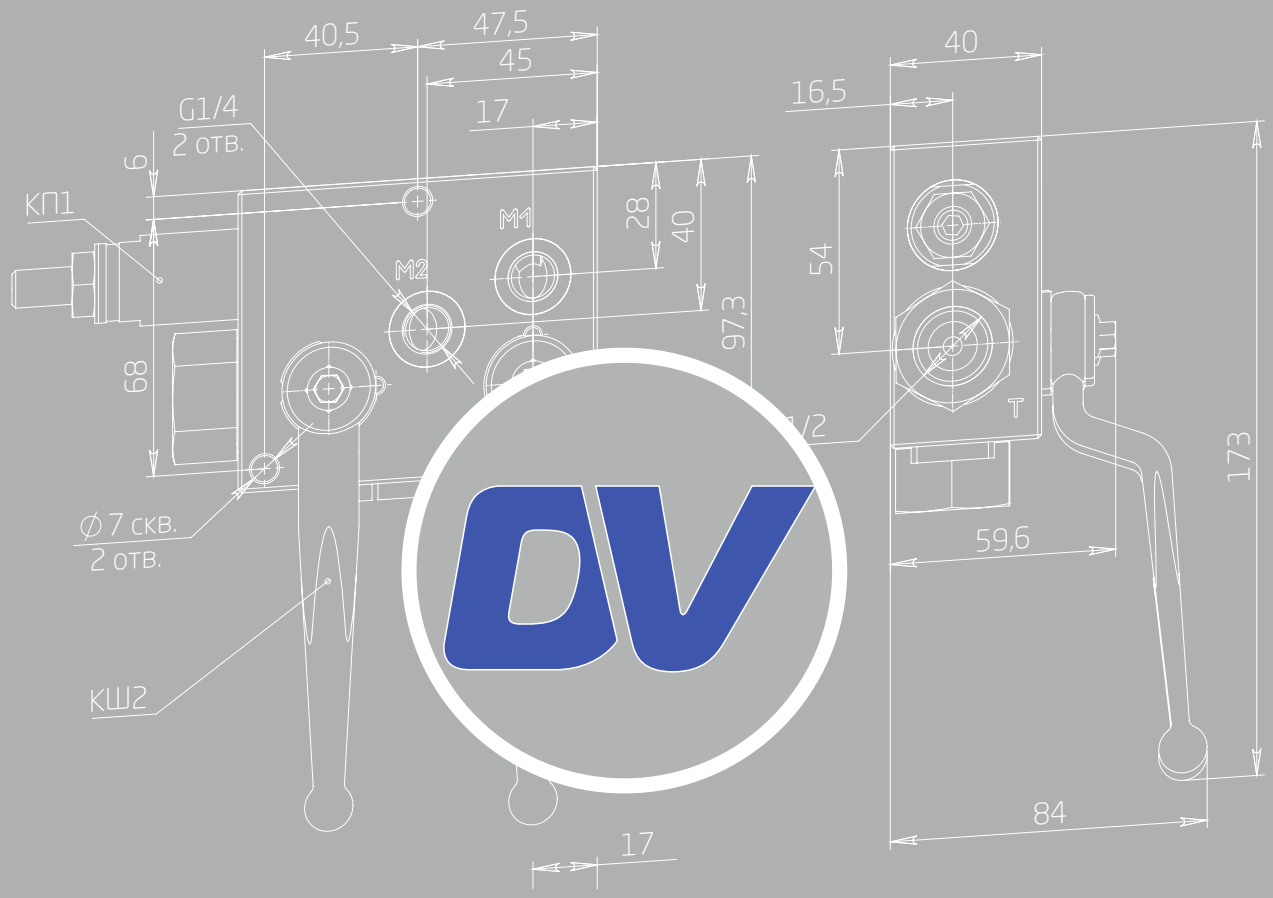

Гидроаккумуляторы PGA

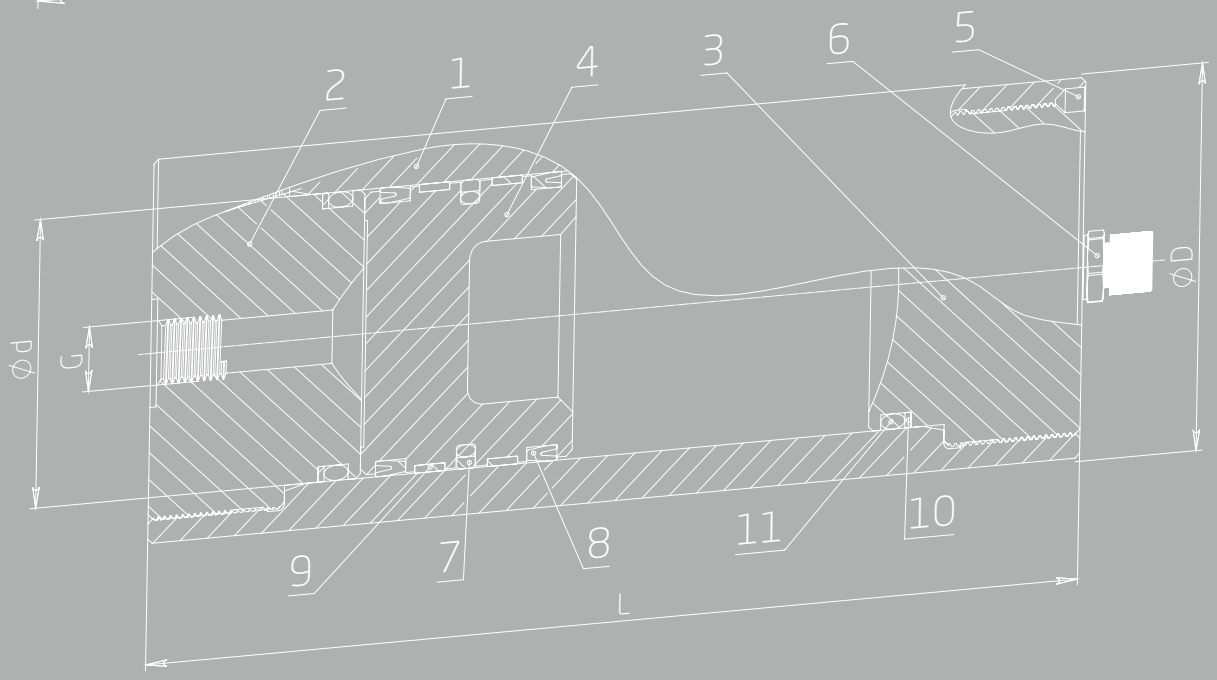

Оглавление

Гидроаккумуляторы PGA 1

Блоки безопасности для PGA 4

Зарядные устройства для PGA 6

Гидроаккумуляторы PGA

Характеристики

Максимальное давление	**360 бар**
Испытательное давление	**540 бар**
Номинальный объем	**от 1 до 50 литр**
Рабочая температура	**от -50 до +80°С**
Среда гидравлической полости	**Минеральное масло***
Среда пневматической полости	**Азот**

* для использования с другими жидкостями необходима консультация со специалистами предприятия изготовителя

Описание работы

Поршневой гидроаккумулятор – это устройство для обмена гидравлической энергией в системе, к которой он присоединен. Накопленная энергия за счет сжимаемости и изменения объема газа, отдается аккумулятором в определенный момент. Это выражается в виде дополнительного расхода рабочей жидкости, который мгновенно подается в систему, после этого аккумулятор снова заряжается.
Поршневой гидроаккумулятор представляет собой сосуд разделенный поршнем на две камеры одна из которых заполнена газом под давлением, а другая подключена к гидролинии.

Конструкция аккумулятора

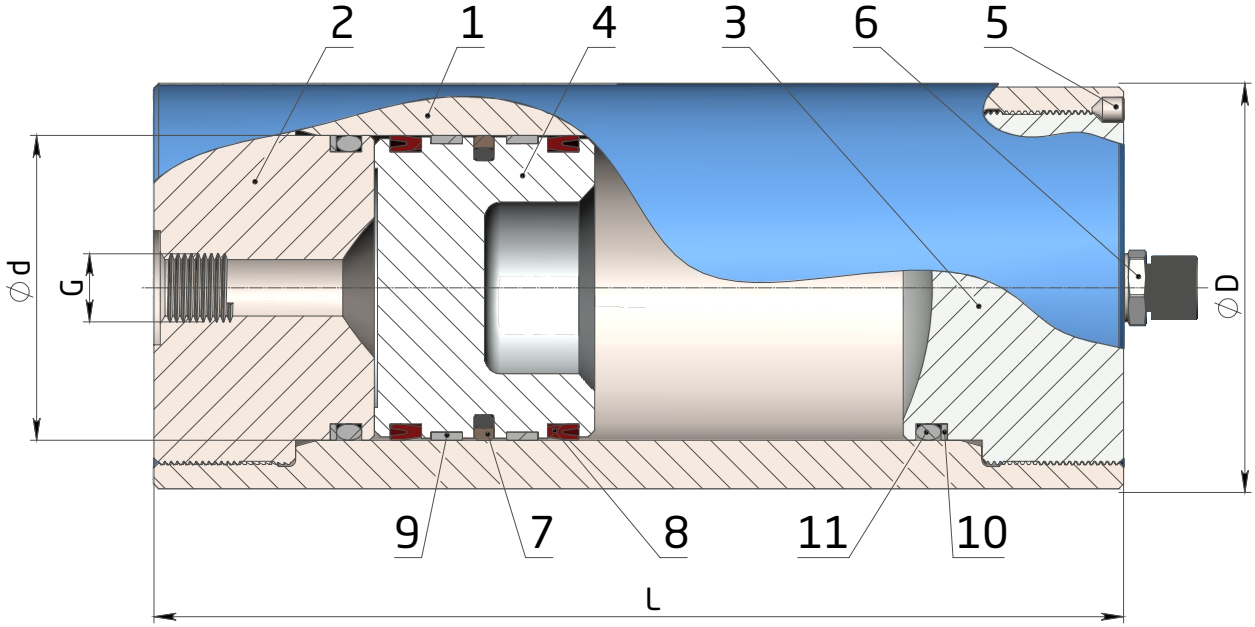

Состав гидроаккумулятора

Поз.	Наименование	Кол-во
1	Гильза	1
2	Крышка гидравлической камеры	1
3	Крышка пневмокамеры	1
4	Поршень	1
5	Стопорный винт	2
6	Клапан азотный	1
7	Уплотнение поршня типа DK108	1
8	Уплотнение поршня типа DK106	2
9	Направляющая поршня	2
10	Кольцо защитное	2
11	Уплотнение статическое	2

Код для заказа

PGA – 100 – 2 – 360 – Red

Тип аккумулятора
PGA - гидроаккумулятор поршневой

Внутренний диаметр
100мм - тип 1, 180мм - тип 2

Рабочий объем
1; 1,5; 2; 2,5; 3; 4; 5; 6; 8; 10; 15; 20; 25; 30; 40; 50л.

Рабочее давление
360 бар

Цвет окраски корпуса
Red - красный (RAL 3020), Blue - синий (RAL 5010), Yellow - жёлтый (RAL 1003)

Таблица типовых аккумуляторов

Обозначение аккумулятора	Объем, литр.	Рабочее давление, бар.	Подключение по маслу	Подключение по азоту	Диаметр d, мм	Диаметр D, мм	Длина L, мм	Тип
PGA-100-1-360	1	360	G1"	5/8" UNF	100	130	308	1
PGA-100-1,5-360	1,5	360	G1"	5/8" UNF	100	130	372	
PGA-100-2-360	2	360	G1"	5/8" UNF	100	130	435	
PGA-100-2,5-360	2,5	360	G1"	5/8" UNF	100	130	500	
PGA-100-3-360	3	360	G1"	5/8" UNF	100	130	562	
PGA-100-4-360	4	360	G1"	5/8" UNF	100	130	690	
PGA-100-5-360	5	360	G1"	5/8" UNF	100	130	818	
PGA-100-6-360	6	360	G1"	5/8" UNF	100	130	945	
PGA-100-8-360	8	360	G1"	5/8" UNF	100	130	1200	
PGA-100-10-360	10	360	G1"	5/8" UNF	100	130	1455	
PGA-180-6-360	6	360	G1-1/2"	5/8" UNF	180	220	542	2
PGA-180-8-360	8	360	G1-1/2"	5/8" UNF	180	220	620	
PGA-180-10-360	10	360	G1-1/2"	5/8" UNF	180	220	698	
PGA-180-15-360	15	360	G1-1/2"	5/8" UNF	180	220	895	
PGA-180-20-360	20	360	G1-1/2"	5/8" UNF	180	220	1092	
PGA-180-25-360	25	360	G1-1/2"	5/8" UNF	180	220	1288	
PGA-180-30-360	30	360	G1-1/2"	5/8" UNF	180	220	1485	
PGA-180-40-360	40	360	G1-1/2"	5/8" UNF	180	220	1878	
PGA-180-50-360	50	360	G1-1/2"	5/8" UNF	180	220	2270	

Характеристики

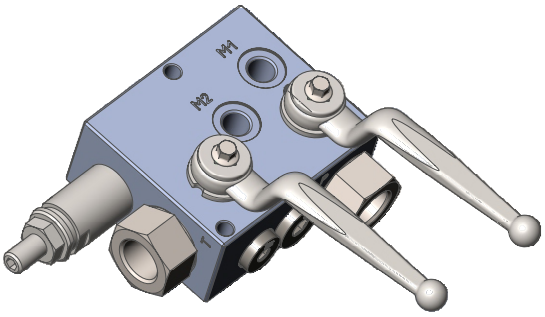

Максимальное давление	**320 бар**
Максимальная производительность	**60 л/мин**
Настройки давления: Пружина 1 (белая) Пружина 2 (желтая) Пружина 3 (зелёная)	 **до 50 бар** **до 150 бар** **до 320 бар**
Рабочая температура	**от -25 до +75°С**
Используемая жидкость	**Минеральное масло***

* для использования с другими жидкостями необходима консультация со специалистами предприятия изготовителя

Описание работы

Блок безопасности предназначен для защиты гидроаккумулятора от избыточного давления, а также для отключения гидроаккумулятора от напорной линии и сброса жидкости с аккумулятора обратно в бак. Блок оснащен двумя шаровыми кранами поворот рукояток которых на 90 гр. открывает либо закрывает кран. Также в состав блока входит регулируемый предохранительный клапан. Клапан оснащен регулировочным винтом, вращение винта по часовой стрелке увеличивает давление срабатывания клапана, вращение против часовой - снижает. Клапан необходимо настроить на давление со значением превышающим на 15% максимальное давление в гидросистме, но не более 320 бар.

Схема гидравлическая

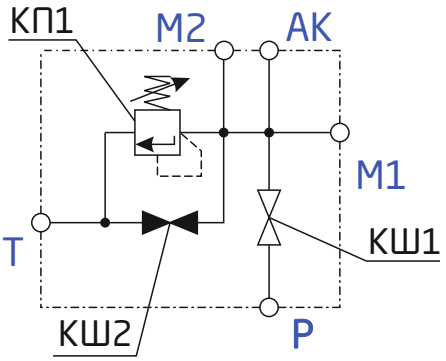

АК - порт подключения к гидроаккумулятору

Р - порт подключения к напорной гидролинии

Т - порт подключения к сливной линии сброса в бак

М1, М2 - порты подключения средств измерения (манометры, датчики и т.п.)

КШ1 - кран шаровый подключения к напорной гидролинии

КШ2 - кран шаровый подключения к сливной гидролинии

КП1 - клапан предохранительный

Код для заказа

BS – 12 – 320

Тип аппарата
BS - блок безопасности

Присоединение к гидролиниям
12 - АК - G1/2" (BSPP), P - G1/2" (BSPP), T - G1/2" (BSPP)

Максимальное давление настройки
320 бар

Габаритно-присоединительные размеры

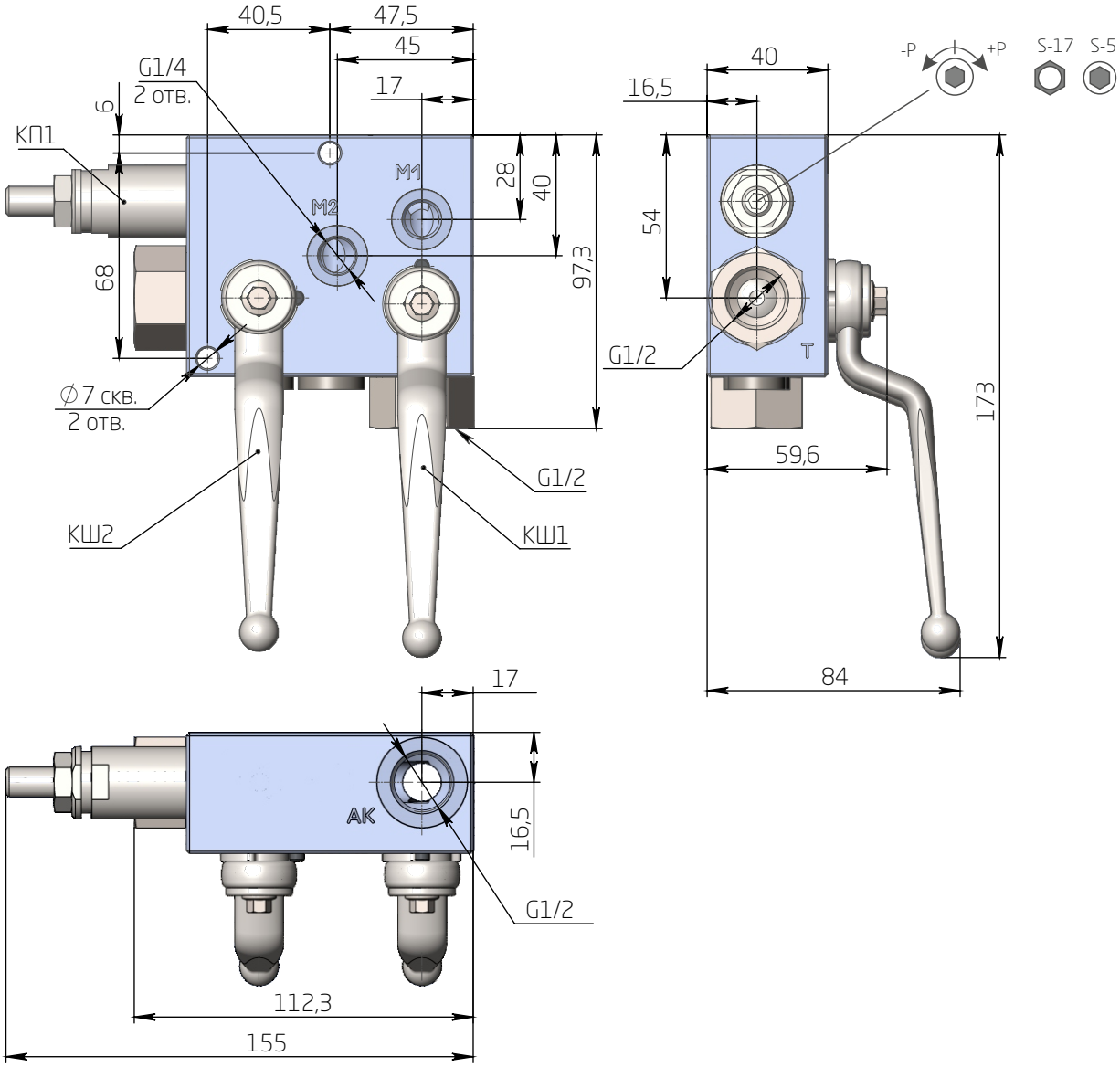

Характеристики

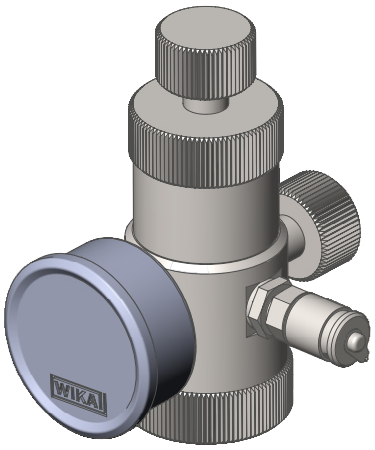

Максимальное давление	**350 бар**
Корпус	**Сталь с гальваническим покрытием**
Рабочая температура	**от +10 до +40°С**
Среда	**Азот**

Назначение

Зарядное устройство – комплект элементов предназначенный для заполнения пневматических полостей аккумуляторов азотом с контролем давления. Применяется как для первичного заполнения так и для восстановления требуемого давления азота.

Порядок зарядки азотом

Для зарядки аккумулятора необходимо накрутить устройство на азотный клапан аккумулятора. К штуцеру (Шт) подключения азотного баллона присоединить специальный шланг (идет в комплекте) одним концом, второй конец шланга подключить к азотному баллону. Вентиль сброса азота (В1) необходимо вкрутить до упора. Далее открыть азотный клапан вращением рукоятки вентиля (В2) открытия по часовой стрелке до упора, при этом на манометре (Мн) отобразится значение остаточного давления азота в аккумуляторе. После этого откройте вентиль азотного баллона, при этом начнется заправка азотом аккумулятора. Давление заправки отслеживайте по манометру.
При превышении требуемого давления зарядки стравите избыточное давление вентилем сброса перекрыв перед этим вентиль на азотном баллоне. Заправлять необходимо на 5 ... 10% больше требуемого значения давления, т.к. после охлаждения заправленного азота в аккумуляторе (примерно через 1час) давление снизится. После зарядки аккумулятора устройство снимается в обратном порядке.

Устройство

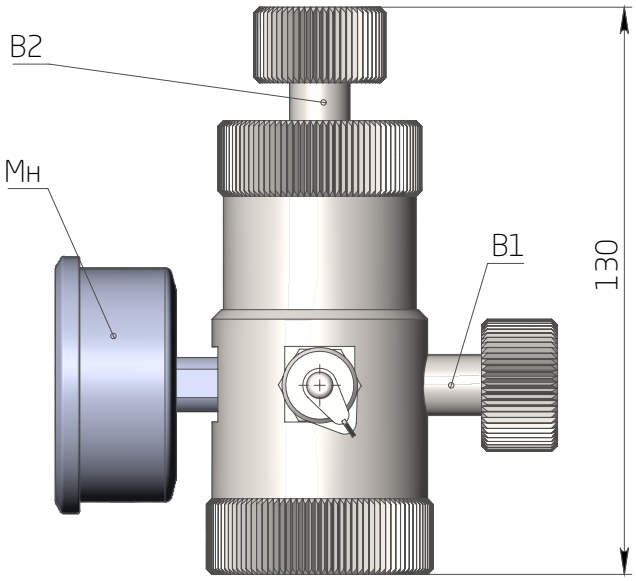

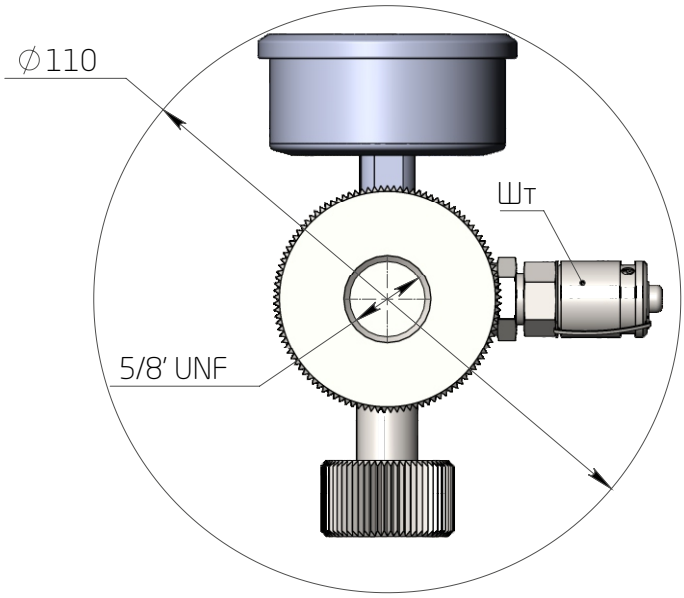

Комплектность

Зарядное устройство	**1 шт.**
Шланг азотного баллона, 2м	**1 шт.**
Манометр	**1 шт.**
Ящик для хранения	**1 шт.**

Код для заказа

AR – 2

Тип изделия

AR - зарядное устройство

Диапазон измерения давления манометра

2 - до 60бар, 3 - до 100бар, 4 - до 160бар, 5 - до 250бар, 6 - до 400бар

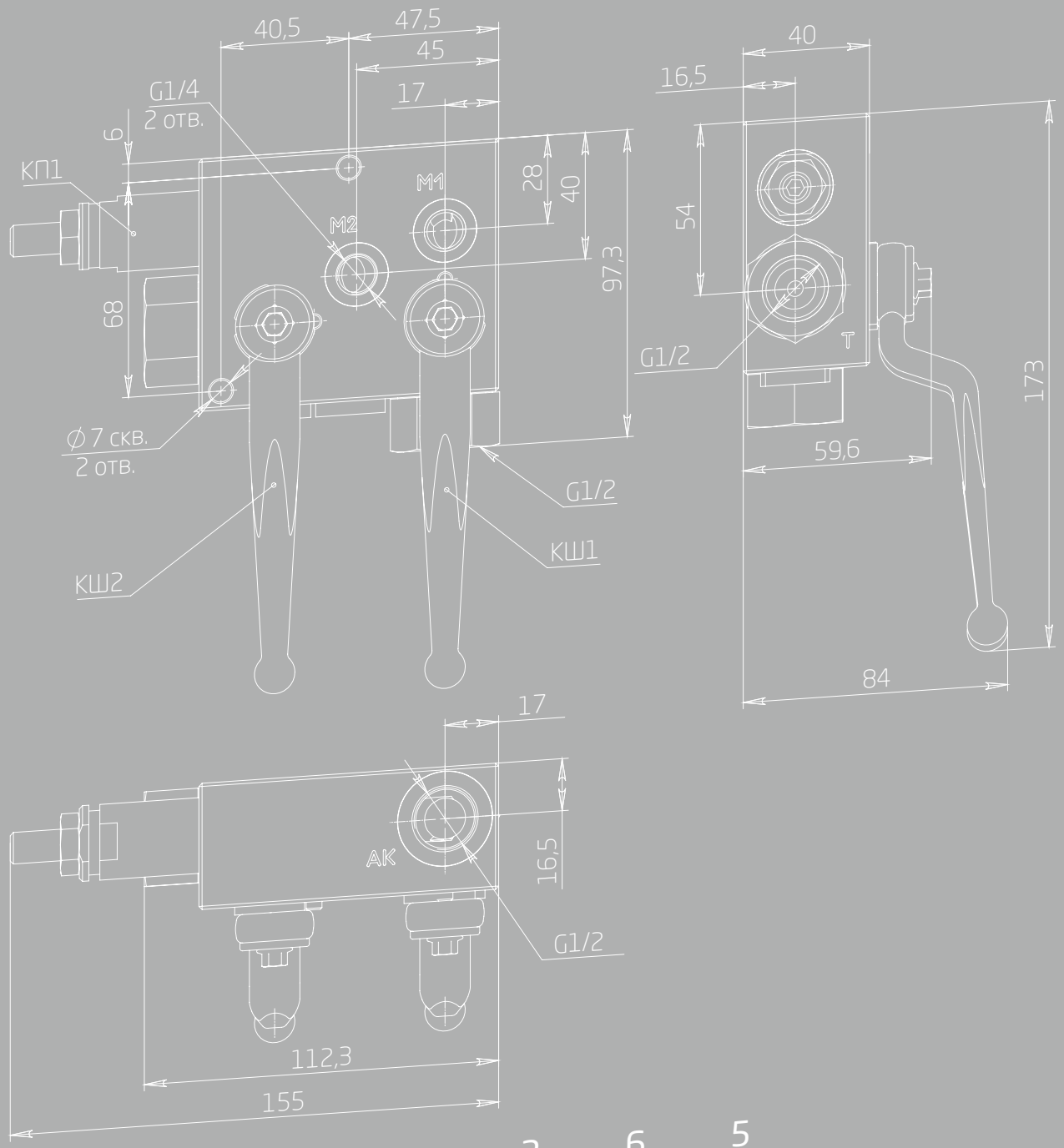

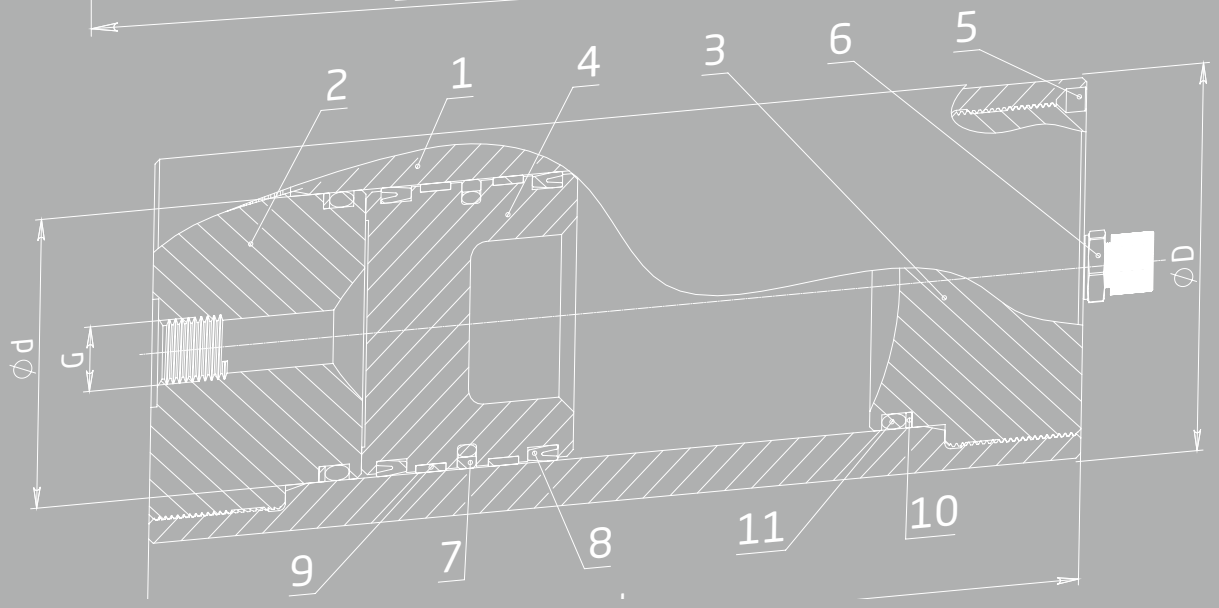

ООО «Донвард - Гидравлические системы»
г. Ижевск, ул. Октябринская, д.24
тел.: +7(919)902-99-15
сайт: www.donvard.ru